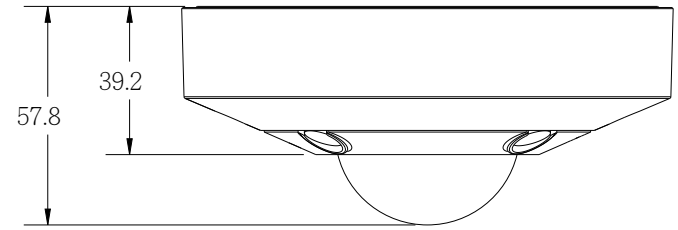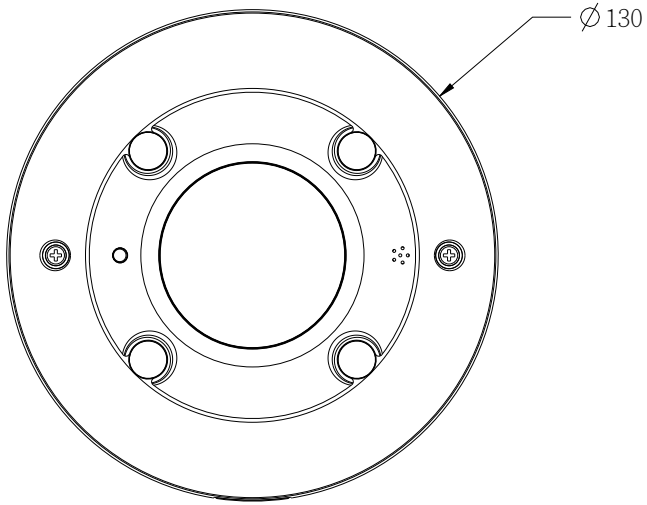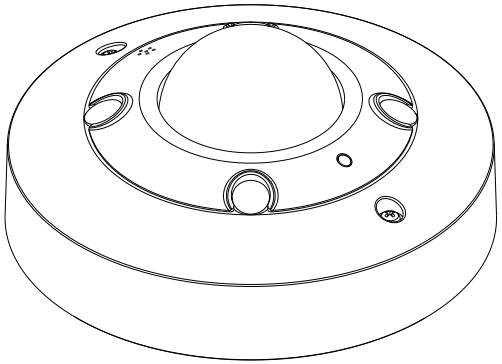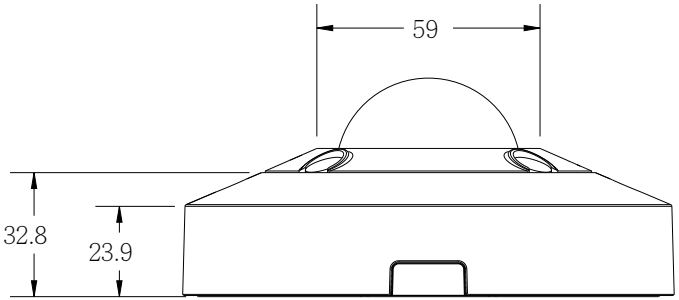CV182